# AQUAPHOR
water filter

CRYSTAL CLEAR WATER

SPATIAL FILTER MATRIX

GRADIENT FILTER

REMOVES COLLOIDAL IRON

CAN SOFTEN WATER

A SEPARATE FAUCET FOR DRINKING WATER

AQUALEN INSIDE

# TRIO

## TRIO softening
## TRIO NORM
## TRIO NORM softening
## TRIO and TRIO softening
for water with high iron concentrations
## TRIO housing

Water purifier
Veepuhasti
Filtr do wody
Vandens filtras
Ūdens attīrītājs
Водоочиститель
Филтър за вода
Filtru

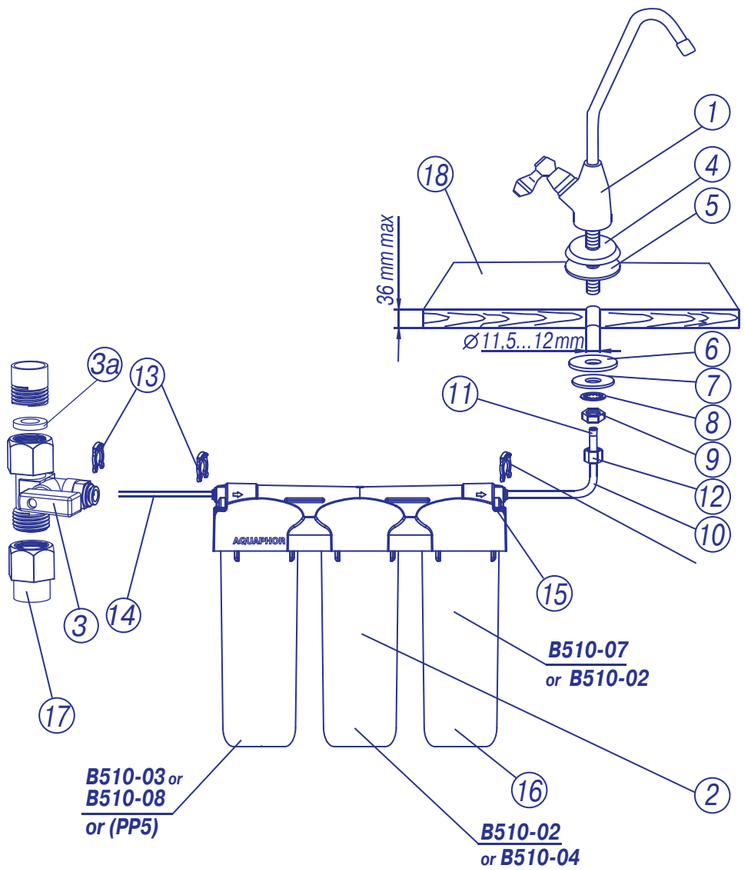


Jn./Rys./Pav./Zim./Рис./Slika/Des. 1

Table 1

| MODEL | TRIO | TRIO softening | TRIO NORM | TRIO NORM softening | TRIO for water with high iron concentrations | TRIO softening for water with high iron concentrations |
|---|---|---|---|---|---|---|
| Set of replacement cartridges<br>Vahetatavate filterelementide komplekt<br>Komplet wymiennych wkładów filtrujących<br>Keičiamųjų filtro kasečių komplektas<br>Maināmo filtrēšanas moduļu komplekts<br>Комплект сменных модулей<br>Комплект сменяеми филтриращи модули<br>Setul de rezerve | B510 03 02 07 | B510 03 04 07 | PP5 B510 02 07 | PP5 B510 04 02 | B510 08 02 07 | B510 08 04 07 |
| The capacity of replacement cartridges*<br>Moodulitekompleki ressurss*<br>Wydajność kompletu wkładów*<br>Kasečių komplekto resursas*<br>Moduļu komplekta resurss*<br>Ресурс комплекта модулей*<br>Ресурс на комплекта на филтриращите модули*<br>Capacitatea setului de rezerve | 7 000 l | 6 000 l** | 6 000 l | 4 000 l** | 7 000 l | 6 000 l ** |
| Recommended rate of filtration<br>Filtreerimise soovitatav kiirus (tootlikkus)<br>Zalecana prędkość filtracji<br>Rekomenduojamas filtravimo greitis (našumas)<br>Ieteicamais filtrēšanas ātrums (caurlaides spēja)<br>Рекомендуемая скорость фильтрации<br>Препоръчителна производителност на филтриране<br>Viteza de filtrare recomandată | 2,5 l/min | 2,0 l/min | 2,0 l/min | 1,5 l/min | 2,5 l/min | 2,0 l/min |
| Overall dimensions of the water purifier housing (not more than)<br>Kokkupandud korpuse maksimaalsed mõõtmed<br>Wymiary obudowy kompletnego filtra, nie więcej<br>Maksimalūs surinkto vandens filtro korpuso matmenys<br>Samontēta ūdens attīrītāja korpusa maks. izmēri<br>Габаритные размеры корпуса водоочистителя в сборе, не более<br>Габаритни размери на корпуса на филтъра за вода, не повече от<br>Caracteristici tehnice, nu mai mult de | 332 × 105 × 296 mm | | | | | |
| Maximum water pressure<br>Vee maksimaalne tööröhk<br>Maksymalne ciśnienie wody<br>Maksimalus darbinis vandens slėgis<br>Maksimālais ūdens darba spiediens<br>Максимальное давление воды<br>Максимално налягане на водата<br>Presiunea maxima a jetului de apa | 0,65 (6,3) MPa (At) | | | | | |
| Water temperature/ Vee temperatuur / Temperatura wody / Vandens temperatūra / Ūdens temperatūra / Температура воды / Температура на водата / Temperatura apei, nu mai mult | +5... +40 °C | | | | | |
| The weight of the water purifier (not more than)<br>Veepuhasti maksimaalne mass<br>Masa filtra do wody, nie więcej<br>Maksimalus kasetės svoris<br>Moduļa maks. svars<br>Масса водоочистителя, не более<br>Тегло на филтъра за вода, не повече от<br>Greutatea filtrului, nu mai mult | 4,0 kg | | | | | |
| The weight of filter housing (not more than)<br>Veepuhasti korpuse maksimaalne mass<br>Masa obudowy filtra, nie więcej<br>Maksimalus vandens filtro korpuso svoris<br>Ūdens attīrītāja korpusa maks. svars<br>Масса корпуса водоочистителя, не более<br>Тегло на корпуса на филтъра за вода, не повече от<br>Greutatea carcasei filtrului, nu mai mult | 3,0 kg | | | | | |

*The resource for the set of replacement cartridges is established (set) for water filtration, which corresponds in force to sanitary norms.
* Vahetusmoodulite komplekti tootlikkuse kehtestamisel on lähtutud kehtivatele sanitaarnormidele vastavast veest.
* Wydajność kompletu wymiennych wkładów filtrujących ustalona do filtrowania wody, spełniającej normy sanitarno-epidemiologiczne.
*Keičiamųjų kasečių komplekto resursai pritaikyti galiojančius higienos standartus atitinkančiam vandeniui filtruoti.
*Maināmo moduļu komplekta resurss noteikts attīrītā uz tīda ūdens filtrēšanu, kurš atbilst spēkā esošajām sanitārajām normām.
*Ресурс комплекта сменных модулей установлен для фильтрации воды, соответствующей действующим санитарным нормативам.
* Ресурса на комплекта на сменяемите модули е за филтриране на вода, която съответства на действащи санитарни норми.
*Capacitatea rezervelor, stabilita pentru filtrarea apei, este conform normelor sanitare.

** Taking into account repeated regeneration of the B510-04 replacement cartridge under normal household conditions.

** Arvestades vahetusmooduli B510-04 korduvat regenereerimist kodustes tingimustes.

** Z uwzględnieniem wielokrotnej regeneracji wkładu filtrującego B510-04 w warunkach domowych.

**Atsižvelgiant į daugkartinę keičiamosios kasetės B510-04 regeneraciją namų sąlygomis.

**Ņemot vērā vairākkārtēju maināmā moduļa B510-04 regenerēšanu mājas apstākļos.

**С учетом многократной регенерации сменного модуля B510 04 в домашних условиях.

**Отчитайки многократна регенерация на сменяем модул B510-04 в домашни условия.

**Cu condiția regenerarii multiple a rezervei B510-04 in conditii casnice.

## AQUAPHOR WATER PURIFIER

US

**MODEL: TRIO, TRIO Softening, TRIO NORM, TRIO NORM Softening, TRIO (for water with high iron concentrations), TRIO Softening (for water with high iron concentrations), TRIO water purifier housing.**

### USER MANUAL

**INCLUDED ACCESSORIES**

| | |
|---|---|
| Assembled housing | 1 pc. |
| Connecting tube | 1 pc. |
| Connecting tube with tapered bushing insert | 1 pc. |
| Connection node (Tee ball valve) | 1 pc. |
| Spacer (3 mm) | 1 pc. |
| Plastic spanner | 1 pc. |
| Faucet for clean water (faucet with ceramic pair) with a set of shims | 1 pc. |
| Set of replacement filter cartridges (not included in the sales package: AQUAPHOR TRIO Water purifier housing) | 1 pc. |
| User's manual | 1 pc. |
| Complete set for installation | 1. |

**INSTALLATION OF THE WATER PURIFIER**

Attention! Before installing the filter it is necessary to measure the pressure, and if it is greater than 6.3 atm, put the pressure regulator with nonconsumable mode.

Find a suitable location for the faucet for clean water (1), water purifier housing (2) and input connection (input for the faucet is not included) to the water pipe (see diagram). Pay attention to make certain that connecting pipes pass freely without fractures. Free tube sites should be secured so that they cannot be damaged or pulled out from their connections by accident.

Caution: use only the faucet with the ceramic pair (the faucet for clean water) (1) included in this package. The use of other faucets releases the manufacturer from responsibility for possible consequences.

Installation of faucet for clean water:

- Drill into the sink (table top) (18) a hole with diameter 11,5–12mm;
- Screw together the adapter nut (12) and the threaded shank of the faucet (1); slide the large rubber gasket (5) onto the shaft of the faucet (1) and slide the threaded shank of the faucet (1) onto the decorative base (4) and into the opening of the sink;
- From below the sink, put rubber (6), plastic (7), and metal (8) lock shim onto the threaded shaft and screw a fixing nut (9) onto the shaft of the faucet (1). Insert the tube (10) end with pressed metallic bushing (11) and screw the adapter nut (12) all the way;
- check the strength of the tube fixing (10). At 8 to 10 kGs pulling force, the tube must not be removed.

**Connection to the water pipe (fig. 1):**

Attention: when connecting the connection node (3) one should not apply significant force in order to avoid causing damage. In the event of any mechanical damage to the connection node (3) improper installation and usage claims will not be accepted.

- Turn off the cold water supply and relieve excess pressure; make sure the sealing gasket (3A) is in the connection node(3);
- Embed the connection node (3) in the pipeline (17). If necessary, use Teflon tape to seal the external groove.
- Turn off the connection node (to "valve closed") and by admitting water, check the tightness of the connection (no leaks);
- Pull out the clip (13) from under the plastic bushing of ball valve of the connection node (3);
- Dampen the pipe (14) by water and insert it into the bushing of ball valve of the connection node (3); be sure to stop at a depth of approximately 15 mm; Insert the clip (13) under the plastic bushing of ball valve of the connection node (3); check the pipe (14): the pipe (14) must not be removed when it is pulled with force of 8–10 kgs.

**Installation and connection of the water purifier:**

- Fasten water purifier so there is at least 10 cm left of space from the bottom for easy replacement of filter cartridges.
- Remove the housing clips from under the inlet and outlet plastic plugs of the water purifier (13) and by clicking on the end surface of the plastic bushing, remove the filler bracket. The tube, previously dampened with water, is inserted all the way to a depth of not less than 15 mm.
- Connect the free end of the pipe (14) from the input valve to the input of the water purifier; connect the free end of the tube (10) from the faucet for clean water to the output of the water purifier; Insert the clips (13) under the inlet and outlet plastic bushing of filter housing. To disconnect each tube (if necessary) remove the clip (13) from under the plastic bushing, press on the end of the plastic sleeve and pull out the tube. It is important not to confuse the input and output of the water purifier; pay attention to the arrows on the housing cover.

**After installation and connection of the water purifier: For AQUAPHOR TRIO, AQUAPHOR TRIO NORM, and AQUAPHOR TRIO (for water with high iron concentrations):**

- Open the cold water supply and make sure that the water purifier is sealed; open the faucet (1) for clean water; Use the input valve to adjust the rate of water passing the filter in accordance with the recommended filtration rate;
- Flush the water purifier with water for 10 minutes. Turn off the faucet and let it stay for 10 minutes, then flush the water purifier for 50 minutes more.
- Close the faucet for clean water. Make sure the joints are sealed;
- The water purifier is now ready for use.

**Water purifiers: AQUAPHOR TRIO Softening, AQUAPHOR TRIO NORM and AQUAPHOR TRIO Softening (for water with high iron concentrations):**

-Unscrew the casing of cartridge B510-04 (16) from water purifier housing cover using the plastic spanner;

-Take the cartridge B510-04 out of the casing (16).

Attach the empty casing back to the housing of water purifier, screw it on to the cover all the way through;

- Open the cold water supply and make sure that the water purifier is sealed; Open the faucet (1) for clean water; Use the input valve to adjust the rate of water passing the filter in accordance with the recommended filtration rate;
- Flush the water purifier with water for 10 minutes. Turn off the faucet and let it stay for 10 minutes, then flush the water purifier for 40 minutes more.

-Install cartridge B510-04 back in its casing (put it with the lid down) and flush water through the purifier for 10 minutes;

- Close the faucet for clean water. Make sure the joints are sealed;

-The water purifier is now ready for use.

**REPLACEMENT OF FILTER CARTRIDGES**

During its lifetime, the filter requires no special care other than timely replacement of filter cartridges. When you replace each of the filter cartridges, follow their sequence of installation (see Table 1).

To replace the filter cartridges:

- Turn off the water supply to the water purifier and open the faucet for clean water (1) to release the pressure.
- Unscrew the casing of cartridge (16) from water purifier housing cover using the plastic spanner; Remove the used filter cartridge and rinse the casing of dirt.
- Check the integrity and the positioning of the sealing rings on the casing. Check for the presence of sealing rings on the new replacement cartridges (one on cartridges B510-04; two for cartridges B510-02, B510-03, B510-07, B510-08)

Install cartridge in its casing (in case of B510-04, put it with the lid down) and screw the casing as far as it will go;

-Follow the instructions listed in "After installation and connection of the water purifier"

**Regeneration of B510-04 cartridge**

Periodicity of regeneration depends on the hardness of the source water.

| Hardness of source water | Amount of the water softened before regeneration. |
|---|---|
| 1–2 mEq/l | 500–1000 l |
| 2–3 mEq/l | 330–500 l |
| 3–4 mEq/l | 250–330 l |
| 4–5 mEq/l | 200–250 l |

Replacement cartridge B510-04 with ion exchange resin provides effective softeneing for water with low or moderate hardness. If the water hardness is more than 5 mEq/l, it is recommended to use a reverse-osmotic type of water purifier.

*For regeneration of the replacement cartridge B510-04:*

- Follow the instructions listed in the first three paragraphs of the section "to replace the filter cartridges";
- Remove the cartridge cover and pour its contents (the ion exchange resin) in a glass or plastic container with volume of 2 or more liters; prepare 1 liter of a solution of saturated table salt (approximately 300 g/l) and add it to the ion exchange resin; stir the ion exchange resin and leave it in the salt solution for 5 to 6 hours, stirring occasionally. Gently drain the salt solution. Fill the resin with cold water and stir. Drain the water. Repeat this procedure two more times.
- Pour the solution with the ion exchange resin into the cartridge package. Attention! Do this over a sink.
- Rinse the mechanical filter that is inside the cartridge lid, and assemble the cartridge; Verify the integrity and correctness of installation of the sealing rings on the casing; make sure you have a gasket on the B510-04.
- Follow the instructions listed in the last four paragraphs of the section "After installation and connection of the water purifier: For AQUAPHOR TRIO Softening, AQUAPHOR TRIO NORM Softening, and AQUAPHOR Softening TRIO (for water with high iron concentrations).

**PLEASE NOTE!**

Is not recommended to install water purifier and connect it to the water system on your own. This work should be performed by specialists authorized to conduct this type of work.

The manufacturer cannot be held liable for improper installation and connection of the water purifier or water purifier housing, or for the result of that work. Liability for defects of this work, as well as for damage to health or property of consumers or other persons as a result of these shortcomings falls on the person who performed the work.

If the source water hardness is greater than 7 mEq/l, then it may have a slightly salty taste after softening. This is due to the exchange of calcium ions for sodium ions; it is not a malfunction and it is not harmful to your health.

If you use the following water purifiers: the AQUAPHOR TRIO, AQUAPHOR TRIO NORM, or AQUAPHOR TRIO (for water with high iron concentrations) for purification of hard water, a white residue or surface film of salts may appear in the filtered water. This is not a malfunction of the water purifier. For water softening, use the AQUAPHOR TRIO Softening, AQUAPHOR TRIO NORM Softening or AQUAPHOR Softening TRIO (for water with high iron concentrations).

If you have not used the water purifier for more than a week, flush water through the filter for 5 minutes.

If you doubt the bacterial safety of the water, the water should be boiled after filtration. The treated water is not subject to long-term storage. Use only fresh filtered water.

During transportation, storage, and usage, protect the water purifier housing from hard blows and from falling, as well as from water freezing inside the filter.

**MANUFACTURER'S GUARANTEES**

Warranty period *Use of the water purifier (except for the replacement of filter cartridges) – 1 year from the date of purchase. **Water purifier housing – 5 years from date of purchase. At the end of its life, water purifier housing must be replaced. Using the water purifier housing past the end of its life can lead to loss of tightness. Complete set of replacement filter cartridges, see Table 1. The resource for the set of replacement filter cartridges can vary depending on the quality of the source water. The shelf life of the water purifier, prior to operation – 3 years at temperatures from +5 to +40 °C, without packaging.

If you have complaints about the water purifier, filter housing you should contact the seller or the manufacturer. The manufacturer is not responsible for the water purifier housing, or the possible consequences if: the water purifier, its housing or components have external damage or if connection and operation requirements were not complied with what is specified in this manual. The water purifier housing does not require any presale preparation.


AQUAPHOR Corp.,
division of ELECTROPHOR Inc.,
Dobbs Ferry NY 10522 USA.


www.aquaphor.com

## VEEPUHASTI AQUAPHOR

EE

**mudelid TRIO, veepehmendiga TRIO, TRIO NORM, veepehmendiga TRIO NORM, TRIO (kõrgendatud ruaasisaldusega veele), veepehmendiga TRIO (kõrgendatud ruaasisaldusega veele), veepuhasti TRIO kokkupandud korpus**

### KASUTUSJUHEND

**KOMPLEKTSUS**

| | |
|---|---|
| Korpuse komplekt – | 1 tk. |
| Ühendustoru – | 1 tk. |
| Koonupukslga ühendustoru – | 1 tk. |
| Ühendussõlm (kolmik kuulventiiliga) – | 1 tk. |
| Tihendusrõngas (3 mm) – | 1 tk. |
| Plastvõti – | 1 tk. |
| Puhta vee kraan (keraamiline kraan) tihendikomplektiga – | 1 tk. |
| Vahetatavate filterelementide komplekt – | 1 tk. |
| (ei kuulu veepuhasti AQUAPHOR TRIO korpuse tarnekomplekti) – | 1 tk. |
| Kasutusjuhend (pass) – | 1 tk. |
| Pakend – | 1 tk. |

**VEEPUHASTI PAIGALDAMINE**

Tähelepanu! Enne veepuashti paigaldamist tuleb mõõta veerõhu veetorustikus. Kui veerõhk on üle 6,3 atmosfääri, tuleb enne veepuhastit paigaldada automaatklappiga rõhuregulaatori (automaatselt sulgeb veemagistrali vee tarbimise puudumisel).

Määrake kindlaks puhta vee kraani (1), veepuhasti (2) ning reguleerimiskraani (3) ja veetorustiku mugavad asukohad (vt paigaldusskeemi). Jälgige, et ühendustorud kulgeksid vabalt, ilma murdekohtadeta. Torude kinnitamisel veenduge, et neid ei oleks võimalik kõrvaliste esemetega riivata või ühendustest lahti tõmmata.

Tähelepanu! Kasutage ainult tarnekomplekti kuuluvaid kraane (Puhta vee keraamilise juhtelemendiga kraan) (1). Teistsuguste kraanide kasutamise korral tootja võimalike tagajärgede eest ei vastuta.

Puhta vee kraani paigaldamiseks:

– puurige kraanikausi lauaplaati 11,5…12 mm läbimõõduga ava;

– keerake surumutter (12) kraani keermesotsakult (1) maha; paigaldage kraani keermesotsakule (1) dekoratiivseib (4) ja suur kummitihend (5) ning asetage kraan (1) plaadi sisse puuritud avasse;

– plaadi all paigaldage keermesotsakule kummiseib (6), plastseib (7) ja metallist lukustusseib (8) ning kinnitage need kinnitusmutriga (9); torgake kraani keermesotsakusse (1) toru (10), mille otsa sisse on pressitud metalltpuks (11), ja keerake surumutter (12) lõpuni kinni;

– kontrollige toru (10) kinnituse vastupidavust. Jõu 8…10 kgf rakendamisel ei tohi toru keermesotsakust välja tulla.

**Reguleerimiskraani paigaldamiseks (jn 1):**

Tähelepanu! Reguleerimiskraani (3) ühendamisel ei tohi kasutada mingisuguseid tööriistu ega rakendada mutri kinnikeeramisel (asend „Kraan suletud") oluliselt jõudu, et reguleerimiskraani mitte kahjustada. Tootja ei võta vastu kaebusi, mis on seotud reguleerimiskraani (3) ebaõigest paigaldamisest ja kasutamisest tingitud kahjustustega.

– sulgege külma vee toru ja vabanege ülerõhust; veenduge tihendrõnga (3a) olemasolus ühendussõlma (3) ülemuttris;

– Lõigake veetorustikku (17) ühendussõlm (3);

Vajadusel kasutage ühendussõlme väliskeerme tihendamiseks fluorplastist tihendusteipi.

– pöörake reguleerimiskraani mutrit lõpuni päripäeva kuni asendini „Kraan suletud"; keerake külma vee magistraal lahti ja veenduge, et veepuhasti on hermeetiline);

– tõmmake reguleerimiskraani (3) plastpuksi alt välja rõngas (13) (vt paigaldusskeemi);

– asetage reguleerimiskraani (3) eelnevalt vees märjaks tehtud toru (14) ja lükake see võimalikult sügavale (vähemalt 15 mm sügavusele); asetage rõngas (13) reguleerimiskraani plastpuksi (3) alla; kontrollige toru (14) kinnituse vastupidavust: jõu 8–10 kgf rakendamisel ei tohi toru kraanist välja tulla.

**Veepuhasti paigaldamiseks ja sisselülitamiseks:**

– kinnitage veepuhasti korpus oma kohale, jättes selle alla vähemalt 10 cm vaba ruumi filterelementide mugavamaks vahetamiseks;

– eemaldage veepuhasti sisendi ja väljundi plastpukside alt rõngad (13), vajutage plastpuksi otsale ja tõmmake sulgur välja. Lükake eelnevalt veega niisutatud torud võimalikult sügavale (vähemalt 15 mm);

– ühendage reguleerimiskraani toru (14) vaba ots veepuhasti sisendiga; ühendage puhta vee kraani toru vaba ots (10) veepuhasti väljundiga; asetage rõngad (13) veepuhasti sisendi ja väljundi plastpukside alla. Iga toru lahtiühendamiseks (vajadusel) tõmmake rõngas (13) plastpuksi alt ära, vajutage plastpuksi otsale ja tõmmake toru välja. Oluline on veepuhasti sisendit ja väljundit mitte segi ajada – vaadake kaanele märgitud nooli!

**Pärast veepuhasti paigaldamist ja sisselülitamist: Veepuhastitel AQUAPHOR TRIO, AQUAPHOR TRIO NORM ja AQUAPHOR TRIO (kõrgendatud ruaasisaldusega veele):**

– keerake külma vee magistraal lahti ja veenduge, et veepuhasti on hermeetiline; avage puhta vee kraan (1); reguleerige veekulu reguleerimiskraani abil vastavalt veepuhasti soovitatavale filtreerimiskiirusele;

– laske veel 10 minutit läbi veepuhasti voolata; sulgege puhta vee kraan ja laske veepuhastil 10 minutit seista; laske veel 50 minutit läbi veepuhasti voolata;

– sulgege puhta vee kraan; veenduge ühenduste hermeetiilisuses;

– veepuhasti on tööks valmis.

**Veepehmendiga veepuhastitel AQUAPHOR TRIO H, AQUAPHOR TRIO NORM H ja veepehmendiga AQUAPHOR TRIO (kõrgendatud ruaasisaldusega veele):**

– keerake kann (16) mooduliga B510-04 (teine moodul vee voolusuunas) korpuse kaane küljest plastvõtmega lahti;

– võtke moodul B510-04 kannust (16) välja; asetage tühi kann oma kohale ja keerake see tugevasti korpuse kaanele;

– keerake külma vee magistraal lahti ja veenduge, et veepuhasti on hermeetiline; avage puhta vee kraan (1); reguleerige veekulu reguleerimiskraani abil vastavalt veepuhasti soovitatavale filtreerimiskiirusele;

– laske veel 10 minutit läbi veepuhasti voolata; sulgege puhta vee kraan ja laske veepuhastil 10 minutit seista; laske veel 40 minutit läbi veepuhasti voolata;

– paigaldage moodul B510-04 oma kohale (moduli B510-04 paigaldamisel tuleb see asetada kaas allapoole) ja laske veel 10 minutit läbi veepuhasti voolata;

– sulgege puhta vee kraan; veenduge ühenduste hermeetiilisuses;

– veepuhasti on tööks valmis.

**FILTERELEMENTIDE VAHETAMINE**

Veepuhasti ei nõua kogu oma kasutamisaja jooksul mingisugust erihooldust peale filterelementide õigeaegse vahetamise. Iga filterelemendi vahetamisel järgige moodulite paigaldamisjärjekorda vastavalt vee voolusuunale. (vt. Tabel 1).

Filterelementide vahetamiseks:

– sulgege veepuhasti ees olev veekraan ja avage rõhu alandamiseks puhta vee kraan (1); keerake kann korpuse kaane küljest plastvõtmega lahti; võtke kasutatud filterelement välja ja peske kann puhtaks;

– veenduge, et kaane tihendrõngas on terve ja õigesti paigaldatud; kontrollige, kas teie uues vahetusmoodulis on tihendid olemas (üks moodull B510-04 ja kaks moodulitel B510-02, B510-03, B510-07, B510-08);

– asetage moodul B510-04 oma kannu (16) (moodul B510-04 paigaldamisel tuleb see asetada kaas allapoole) ja keerake see tugevasti korpuse kaanele;

– edasi järgige peatükis „Pärast veepuhasti paigaldamist ja sisselülitamist" antud juhtnööre.

**Mooduli B510-04 regenereerimine**

Regenereerimise perioodilisus sõltub puhastatava vee karedusest.

| Puhastatava vee karedus | Enne regenereerimist pehmendatava vee kogus |
|---|---|
| 1…2 mg-ekv/l | 1000…500 l |
| 2…3 mg-ekv/l | 500…330 l |
| 3…4 mg-ekv/l | 330…250 l |
| 4…5 mg-ekv/l | 250…200 l |

Vett pehmendava ja ioonivahetusvaiku sisaldava vahetusmooduli B510-04 kasutamine on tõhus vahend mõõduka ja keskmise karedusega vee pehmendamiseks. Kui vee karedus on üle 5 mg-ekv/l, tuleks kasutada pöördosmoosisüsteemiga veepuhastit AQUAPHOR OSMO Morion.

*Mooduli B510-04 regenereerimiseks:*

– täitke kolm esimest punkti peatükist „Filterelementide vahetamine";

– keerake mooduli B510-04 kaas maha ja puistake mooduli sisu (ioonivahetusvaik) vähemalt 2-liitrilese klaas- või plastanumasse; valmistage 1 l küllastatud keedusoolalahust (umbes 300 g/l) ja kallake see ioonivahetusvaigule; segage ioonivahetusvaiku ja jätke see soolalahusesse 5…6 tunniks, lahust aeg-ajalt segades; kallake soolalahus ettevaatlikult ioonivahetusvaigult maha. Valage vaigule külma vett ja segage see veega läbi. Kallake vesi ära. Korrake protseduuri veel kaks korda;

– valage lahus koos ioonivahetusvaiguga mooduli korpusesse; Tähelepanu! Tehke seda kraanikausi kohal!

– peske puhtaks kaane siseküljel asuv mehaaniline filter ja pange moodul kokku; veenduge, et kaane tihendrõngas on terve ja õigesti paigaldatud; kontrollige, kas teie uues vahetusmoodulis B510-04 on tihend;

– täitke neli viimast punkti peatükist „Pärast veepuhasti paigaldamist ja sisselülitamist" (veepehmendiga veepuhastitel AQUAPHOR TRIO H ja AQUAPHOR TRIO NORM H, veepehmendiga AQUAPHOR TRIO (kõrgendatud ruaasisaldusega veele).

**Tähelepanu!**

Veepuhasti või veepuhasti korpuse iseseisev ühendamine veetorustikuga ei ole soovitatav. See töö tuleks usaldada asjatundjale, kellel on luba seda liki töö tegemiseks.

Tootja ei vastuta veepuhasti või veepuhasti korpuse ebakvaliteetse ühendamise ega selle tagajärgede eest. Paigaldustöö puuduste eest, samuti nimetatud puuduste tagajärjel tarbija või teiste isikute tervisele või varale tekitatud kahjude eest vastutab töö tegija.

Kui puhastatav vesi on väga kare (üle 7 mg-ekv/l), võib see pärast pehmendamist olla kergelt soolase maitsega. Selle põhjuseks on kaltsiumioonide asendumine naatriumioonidega, mis ei kujuta endast veepuhasti riket ega kahjusta teie tervist.

Kui te kasutate kareda vee järeipuhastuseks veepuhasteid AQUAPHOR TRIO, AQUAPHOR TRIO NORM või AQUAPHOR TRIO (kõrgendatud ruaasisaldusega veele), võib filtreeritud vees esineda karedussoolade tekitatud valget sadet või pinnakilet. See ei anna tunnistust veepuhasti rikkest. Vee pehmendamiseks kasutage veepehmendiga veepuhastest AQUAPHOR TRIO H, AQUAPHOR TRIO NORM H ja veepehmendiga AQUAPHOR TRIO (kõrgendatud ruaasisaldusega veele).

Kui te ei ole veepuhastit üle nädala kasutanud, laske esmalt veel enne selle tarvitamist 5 minutit läbi puhasti voolata.

Kui te kahtlete puhastatava vee bakteriaalses ohutuses, tuleb vett pärast filtreerimist keeta. Puhastatud vesi ei kuulu pikaajalisele säilitamisele. Kasutage ainult värskelt filtreeritud vett.

Kaitske veepuhastit ja veepuhasti korpust vedamise, hoidmise ja kasutamise ajal löökide ning kukkumiste eest, samuti jäätige, et selles olev vesi ei külmuks.

Tootja garantii

Veepuhasti (välja arvatud vahetatavad filterelemendid) ja veepuhasti korpuse kasutamise garantiiaeg* on üks aasta alates müügipäevast. Veepuhasti (välja arvatud vahetatavad filterelemendid) ja veepuhasti korpuse kasutusaeg** on viis aastat alates müügipäevast. Pärast kasutusaja möödumist tuleb veepuhasti ja veepuhasti korpus välja vahetada. Pärast kasutusaja lõppemist võib veepuhasti ja veepuhasti korpuse hermeetilisus kaduda. Vahetatavate filterelementide komplekti kasutusaeg (ressurss) vaadake Tabelis nr.1. Moodul (moodulite) komplekti ressurss võib muutuda sõltuvalt puhastatava vee kvaliteedist. Veepuhasti ja veepuhasti korpuse säilitusaeg enne kasutamist: kolm aastat temperatuuril 5…40 °C kinnises originaalpakendis.

Veepuhasti ja veepuhasti korpuse tööga seotud kaebuste tekkimisel pöörduge palun selle müüja või tootja poole. Tootja ei vastuta veepuhasti ja veepuhasti korpuse töö ja selle võimalike tagajärgede eest, kui: veepuhastil ja veepuhasti korpusel või nende koostisosadel on väliseid kahjustusi; seadme ühendamisel ja kasutamisel ei ole järgitud käesolevas kasutusjuhendis (passis) toodud nõudeid.

Veepuhasti ja veepuhasti korpus ei nõua müügieelset ettevalmistamist.

*Valmistaja jätab endale õiguse teha veepuhastuselementidele täiustusi ilma neid tehnilisse passi kandmata.*


Tootja: OOO AQUAPHOR, Venemaa 197110, Peterburi, Pionerskaja tn. 29
Maaletooja: Westaqua-Invest OÜ, L. Tolstoi 2A, 40231 Sillamäe, Estonia
Tel/Faks: +372 39 26 128


www.aquaphor.com

The Quality Management System is certified according to ISO 9001.
Äriühingu kvaliteedijuhtimise süsteem on sertifitseeritud poolt vastavalt standardile ISO 9001.
System zarządzania jakością firmy jest certyfikowany przez zgodnie z ISO 9001.
Kompanijos kokybės valdymo sistema yra sertifikuota ISO 9001 attikimui.
Kompānija ir sertificēta pēc kvalitātes vadības sistēmas ISO 9001.
Система менеджмента качества компании-изготовителя сертифицирована на соответствие ISO 9001.
Системата за мениджмънта на качеството на компанията сертифицирана по ISO 9001.
Compania dispune de certificatul de management al calitatii ISO 9001.

Date of manufacturing and quality control
Toote valmistamise ja kvaliteedikontrolli kuupäev
Data produkcji i kontrola jakości
Gamybos ir kokybės kontrolės data
Ražošanas datums un kvalitātes kontrole
Дата производства и контроля качества
Дата на производство и качествен контрол
Data fabricatiei si controlul calitatii

Water purifier
Veepuhasti
Filtr do wody
Vandens filtras
Ūdens attīrītājs
Водоочиститель
Филтър за вода
Filtru

**TRIO**

Water purifier
Veepuhasti
Filtr do wody
Vandens filtras
Ūdens attīrītājs
Водоочиститель
Филтър за вода
Filtru

**TRIO softening**

Water purifier
Veepuhasti
Filtr do wody
Vandens filtras
Ūdens attīrītājs
Водоочиститель
Филтър за вода
Filtru

**TRIO NORM**

Water purifier
Veepuhasti
Filtr do wody
Vandens filtras
Ūdens attīrītājs
Водоочиститель
Филтър за вода
Filtru

**TRIO NORM softening**

Water purifier
Veepuhasti
Filtr do wody
Vandens filtras
Ūdens attīrītājs
Водоочиститель
Филтър за вода
Filtru

**TRIO** for water with high iron concentrations

Water purifier
Veepuhasti
Filtr do wody
Vandens filtras
Ūdens attīrītājs
Водоочиститель
Филтър за вода
Filtru

**TRIO softening** for water with high iron concentrations

Housing assembled
Veepuhasti korpus
Obudowa filtra do wody
Vandens filtro korpusas
Ūdens attīrītāja korpuss
Корпус водоочистителя в сборе
Корпус на филтъра за вода в сглобен вид
Caracasa filtrului

**TRIO**

Date of sale / Shop stamp
Müügikuupäev/ Kaupluse tempel
Data sprzedaży/Pieczątka sklepu
Pardavimo data/ Parduotuvės antspaudas
Pārdošanas datums / Veikala zīmogs
Дата продажи / Штамп магазина
Дата на продажба: печат на магазина
Vanzare Data / Stampila Store

## PL — FILTR DO WODY AQUAPHOR

**TRIO, TRIO Zmiękczający, TRIO NORM, TRIO NORM Zmiękczający, TRIO (do wody o podwyższonej zawartości żelaza), TRIO zmiękczający (do wody o podwyższonej zawartości żelaza), obudowa filtra TRIO**

### INSTRUKCJA UŻYTKOWANIA

W zestawie filtra do wody znajduje się:

| | |
|---|---|
| Kompletny korpus | |
| Wężyk podłączeniowy | 1szt. |
| Wężyk podłączeniowy z ceramiczną tuleją | 2szt. |
| Przyłącze (trójnik z zaworem kulowym) | 1szt. |
| Uszczelka (3mm) | 1 szt. |
| Klucz plastikowy (3mm) | 1szt. |
| Wylewka do wody czystej (kran z ceramiczną wylewką) z kompletem uszczelek | 1szt. |
| Komplet wkładów filtrujących (w tej ilości załączony do kompletu korpusu filtra do wody AQUAPHOR TRIO) | 1szt. |
| Instrukcja obsługi | 1szt. |
| Komplet opakowania | 1. |

**INSTALACJA FILTRA DO WODY**

UWAGA! Przed instalacją filtra należy zmierzyć ciśnienie wody. Jeśli przekracza ono 6,3 atm., należy założyć reduktor ciśnienia.

Należy określić miejsce umieszczenia wylewki do czystej wody (1), filtra do wody (2) a także miejsce podłączenia przyłącza wody do wodociągu (patrz schemat instalacji). Wężyki podłączeniowe powinny przechodzić swobodnie, bez zalamań. Luźne odcinki wężyków należy przymocować w tak sposób, by nie można było ich uszkodzić ani wywać z pomocą obcych przedmiotów. Wszystkie części składowe filtra muszą być zabezpieczone przed uszkodzeniami zewnętrznymi.

UWAGA! Dopuszczalne jest korzystanie tylko z kranu z wylewką ceramiczną (kran do czystej wody) (1), dołączonego do opakowania. Producent nie ponosi odpowiedzialności za skutki użytkowania innych kranów.

**Instalacja wylewki do czystej wody:**

- wywierćć w zlewozmywaku(18) otwór o średnicy 11,5–12 mm;
- odkręcić nakrętkę (12) z gwintowanego króćca wylewki (1), założyć na gwintowany króciec (1) podkładkę zewnętrzną (4) i dużą gumową uszczelkę (5) oraz wstawić wylewkę (1) w otwór zlewozmywaka;
- w dolnej części zlewozmywaka założyć na gwintowany króciec gumową uszczelkę (6), plastikową podkładkę (7) i koronkową podkładkę, (8) po czym nakręcić metalową nakrętkę (9); w gwintowany króciec wylewki (1) wetknąć wężyk (10) z metalową tuleją ku górze (11) i dokładnie dokręcić nakrętkę (12)
- sprawdzić wytrzymałość mocowania wezyka (10). Przy naprężaniu 8–10 kg wężyka nie powinno dać się wyjąć.

**Podłączenie do wodociągu (rys. 1.):**

Uwaga: Przy podłączaniu przyłącza wody (3) nie należy robić tego „na siłę", aby do nie uszkodzić. W przypadku uszkodzenia mechanicznego przyłącza (3) bądź niewłaściwej instalacji, reklamacje nie będą uwzględnione.

- zamknąć dopływ zimnej wody i obniżyć nadmierne ciśnienie wody w wodociągu; należy pamiętać o podkładce uszczelniającej (3a) w na przyłączu wody (3);
- przykręcić do rury wodociągowej (17) przyłącze wody (3). W razie potrzeby uszczelnienia gwintu użyć taśmy teflonowej;
- przekręcić kranik na przyłączu (na pozycję kran zamknięty) i otwierając dopływ wody sprawdzić, czy połączenia są hermetyczne (brak przecieków);
- wyjąć spod plastikowej złączki (4) plastikowe pierścienie (2) i założyć na nie zabezpieczający (13);
- włożyć do złączki na przyłączu wody (3) zmoczony wodą wężyk (14), dociskając do oporu na głębokość około 15 mm; założyć klips zabezpieczający (13) na plastikową złączkę przyłącza wody (3); sprawdzić wytrzymałość mocowania wezyka (14): przy naprężeniu 8–10 kg wężyka nie powinno dać się wyjąć.

Instalacja i podłączenie filtra do wody:

- zamocować filtr na wysokości nie mniejszej niż 10 cm od podłogi w celu późniejszej wygodnej wymiany wkładów filtrujących.
- wyjąć spod plastikowych złączek klipsy zabezpieczające (13) i przytrzymując jedną ręką końcówkę otworu w złączce wyjąć zaślepki. Zwłożone wodą wężyki wciśnąć na głębokość nie mniejszą niż 15 mm.
- podłączyć wolny koniec wężyka (14) od przyłącza do złączki znajdującej się w obudowie filtra („IN") podłączyć wolny koniec wezyka (10) od wylewki od czystej wody do drugiej wyjścia w obudowie („OUT"). Założyć klipsy zabezpieczające (13) na plastikowe złączki znajdujące się u wejścia i wyjścia wody w filtrze.

W celu odłączenia wezyka (w razie potrzeby) należy wyciągnąć klips zabezpieczający (13) spod plastikowej złączki i przytrzymując jedną ręką końcówkę otworu w złączce wyjąć wężyk.

Nie wolno pomylić wejścia i wyjścia w filtrze do wody, należy kierować się zgodnie z ruchem strzałek na pokrywce korpusu.

**Po instalacji i podłączeniu filtra:**

*AQUAPHOR TRIO, AQUAPHOR TRIO NORM, AQUAPHOR TRIO (do wody o podwyższonej zawartości żelaza):*

- na przyłączu otworzyć dopływ zimnej wody, sprawdzić czy filtr jest szczelny; odkręcić kran do czystej wody (1), przy pomocy zaworu regulacyjnego wyregulować przepływ, wody zgodnie z zalecaną szybkością filtracji;
- przepuszczać wodę przez filtr przez 10 minut; zakręcić wylewkę do czystej wody i zaczekać 10 minut, ponownie odkręcić wylewkę do czystej wody i przepuszczać wodę przez filtr przez 40 minut;
- umieścić wkład B510-04 na swoim miejscu (przy montażu wkładu B510-04 umieścić go pokrywką do dołu) i przepuszczać przez niego wodę jeszcze przez 10 minut;
- zakręcić wylewkę do czystej wody; sprawdzić szczelność połączeń;
- filtr do wody jest gotowy do użycia

**WYMIANA WKŁADÓW FILTRUJĄCYCH**

W okresie użytkowania filtra należy przeprowadzić wymianę wkładów filtrujących. Podczas wymiany każdego z wkładów filtrujących należy zachować kolejność ich montażu zgodnie z kierunkiem ruchu wody w filtrze (patrz: tabela 1)

Wymiana wkładów filtrujących:

- na przyłączu zakręcić dopływ wody i odkręcić wylewkę do czystej wody (1) w celu obniżenia ciśnienia. Za pomocą plastikowego klucza odkręcić korpus (16) od głowicy filtra. Wyjąć zużyty wkład filtrujący i przepłukać korpus, oczyszczając go z osadów.
- sprawdzić szczelność i prawidłowość zamontowania uszczelki w korpusie; upewnić się, czy przy nowym wkładzie filtrującym są uszczelki (jedna – na wkładzie B510-04; dwie – na wkładach B510-02, B510-03, B510-07, B510-08);
- umieścić wkład w korpusie (16) przy wymianie wkładu B510-04 umieścić go pokrywką do dołu) i dokładnie przykręcić korpus do głowicy;
- dalej postępować jak podczas pierwszego montażu filtra. Po instalacji i podłączeniu filtra".

**REGENERACJA WKŁADU B510-04**

Periodyczność regeneracji jest uzależniona od twardości wody.

| Twardość wody | Ilość wody zmiękczonej przed regeneracją |
|---|---|
| 2,8 – 5,6 °dH | 1000–1500 l |
| 5,6 – 8,4 °dH | 500 – 330 l |
| 8,4 – 11,2 °dH | 330 – 250 l |
| 11,2 – 14 °dH | 250 – 200 l |

Użytkowanie wymiennego wkładu filtrującego zmiękczającego B510-04 z żywicą jonowymienną do skuteczniejszego zmiękczenia wody o umiarkowanej bądź średniej twardości. Jeżeli twardość wody jest wyższa niż 14 °dH, zaleca się korzystanie z filtra odwróconej osmozy typu AQUAPHOR OSMO MORION.

Regeneracja wkładu B510-04:

- wykonać przy pomocy zestawu z rozdzialu „Wymiana wkładów filtrujących";
- odkręcić nakrętkę wkładu B510-04 i przesypać zawartość (żywicę jonowymienną) do szklanego lub plastikowego pojemnika o pojemności nie mniejszej niż 2 litry; przygotować 1 litr roztworu soli kuchennej (ok. 300 g/l) i zalać tym roztworem żywicę jonowymienną; wymieszać żywicę z roztworem i zostawić na 5 – 6 godzin, od czasu do czasu mieszając powstały roztwór; ostrożnie wylać roztwór soli z zywicy, zalać ją zimną wodą i wymieszać. Wylać wodę. Czynność powtórzyć dwa razy;
- przelać roztwór z żywicą jonowymienną do korpusu wkładu. Uwaga! Czynność przeprowadzić nad zlewozmywakiem.
- przepłukać filtr tymczasowym (siateczka) znajdujący się wewnątrz pokrywki i złożyć wkład; sprawdzić szczelność i prawidłowość zamontowania uszczelki w korpusie; sprawdzić ilość podkładek uszczelniających we wkładzie B510-04.
- dalej postępować analogicznie do czterech ostatnich punktów w rozdziale „Po instalacji i podłączeniu filtra" (dla filtrów AQUAPHOR TRIO Zmiękczający, AQUAPHOR TRIO NORM Zmiękczający, AQUAPHOR TRIO zmiękczający (do wody o podwyższonej zawartości żelaza))

UWAGA!

Producent nie zalecа przeprowadzania samodzielnego montazu do sieci wodociągowej. Tego typu prace powinny być wykonywane przez specjalistów posiadających odpowiednie kwalifikacje. Producent nie ponosi odpowiedzialności za niewłaściwy montaż oraz podłączeniowych filtra i korpusu, ani za wyniki tej pracy. Pełną odpowiedzialność za wynikі tej pracy, jak również za przyczynienie się do uszczerbków na zdrowiu lub mieniu konsumenta albo innych osób w wyniku tych prac ponosi wykonawca.

Jeżeli woda zasilająca filtr posiada podwyższony stopień twardości (ponad 19,6 °dH), wówczas po zmiękczaniu może posiadać ona miеć lekko słonawy posmak. Dzięje się to za sprawą wymiany jonów wapnia na jony sodu. Nie świadczy to jednak o złym działaniu filtra do wody i jest w całkowicie bezpieczne dla państwa zdrowia.

W przypadku korzystania z filtra AQUAPHOR TRIO, AQUAPHOR TRIO NORM albo AQUAPHOR TRIO (do wody o podwyższonej zawartości żelaza) w celu dodatkowego oczyszczania wody z twardości, w przeliczeniu wyższej twardości może pojawiać się biały osad albo na powierzchni wody pojawi się szklista powłoka. Nie świadczy to o złym działaniu filtra. Do zmiękczania wody należy korzystać z filtra do wody AQUAPHOR TRIO zmiękczający, AQUAPHOR TRIO NORM Zmiękczający AQUAPHOR TRIO (do wody o podwyższonej zawartości żelaza).

W przypadku nie użytkowania filtra przez okres dłuższy niż 1 tydzień, należy napierw przez ok. 5 minut przelewać wodę przez filtr.

W przypadku pojawienia się obaw co do bezpieczeństwa bakteryjnego wody, po filtracji wodę należy przegotować. Przefiltrowanej wody nie wolno dlugo przetrzymywać. Zaleca się korzystanie tylko ze świeżo przefiltrowanej wody.

Podczas transportu, przechowywania i użytkowania filtra do wody, nie dopuszczać do uderzeń i upadków filtra. Chronić przed zamarzaniem wody w filtrze.

**GWARANCJE PRODUCENTA**

Okres gwarancyjny eksploatacji filtra do wody (bez wymiennego wkładu filtrującego), obudowy filtra – 1 rok od daty sprzedaży. Okres gwarancyjny użytkowania filtra do wody (bez wymiennego wkładu filtującego), obudowy filtra – 5 lat od daty sprzedaży. Po zakończeniu okresu użytkowania filtra do wody, obudowy filtra do wody, producent nie gwarantuje. Korzystanie z filtra do wody, obudowy filtra do wody po upływie okresu użytkowania może doprowadzić do utraty hermetyczności. Resurs i wydajność kompletu wymiennych wkładów filtrujących: patrz: Tabela 1.

Resurs/wydajność kompletu wymiennych wkładów filtrujących może się zmieniać w zależności od jakości wody. Okres przechowywania filtra do wody do rozpoczęcia użytkowania – 3 lata przy temperaturze od + 5 do + 40 °C, bez naruszenia opakowania. W przypadku reklamacji związanych z działaniem filtra do wody, należy zwrócić się do sprzedawcy lub do producenta. Producent nie ponosi odpowiedzialności za działanie filtra do wody i możliwe skutki działania, jeżeli: filtr do wody lub akcesoria posiadają uszkodzenia zewnętrzne; przy podłączeniu i eksploatowaniu nie przestrzega się wymagań zaznaczonych w instrukcji obsługi.

Zaprojektowane i wyprodukowane przez AQUAPHOR Corp,
oddział ELECTROPHOR Inc., Dobbs Ferry NY , 10522 USA.
Adres zakładu produkcyjnego: «AQUAPHOR» ul. Pionierskaja 29,
Sankt-Petersburg, Rosja, 197110.
Importer: AQUAPHOR POLAND Sp. z o.o. ul.
Marszałkowska 80, 00-517 Warszawa

www.aquaphor.pl
www.aquaphor.pl

## LT — VANDENS FILTRAS AQUAPHOR

**TRIO, vandenį minkštinantis TRIO, TRIO NORM, vandenį minkštinantis TRIO NORM, TRIO (vanduo su padidintu geležies kiekiu), TRIO vandenį minkštinantis (vanduo su padidintu geležies kiekiu), vandens TRIO korpusas**

### NAUDOJIMO INSTRUKCIJA (PASAS)

**KOMPLEKTACIJA**

| | |
|---|---|
| Surinktas korpusas | 1 vnt. |
| Jungiamasis vamzdelis | 1 vnt. |
| Jungiamasis vamzdelis su kūgio formos jvore | 1 vnt. |
| Reguliuojamas čiaupas G1/2 | 1 vnt. |
| Tarpiklis (3 mm) | 1 vnt. |
| Plastikinis raktas | 1 vnt. |

Svarus vandens čiaupas (čiaupas su keraminiu elementu) su tarpiklių komplektu (žr. montavimo schemą) 1 vnt.

Keičiamųjų filtro kasetių komplektas (neįeina į vandens filtro AQUAPHOR TRIO korpuso komplektą) 1 vnt.

Naudojimo instrukcija (PASAS) 1 vnt.

Pakuotės komplektas 1 vnt.

**VANDENS FILTRO MONTAVIMAS**

Dėmesio! Prieš montuojant vandens valymo įrenginį, privaloma pamatuoti slėgį. Tuo atveju, kai slėgis viršija 6,3 atmosferas, reikia sumontuoti slėgio reguliatorių, turintį be nuotėkių veikimo režimą (nenaudojant vandens – automatinis magistralės uždarymas).

Pasirinkite patogias švaraus vandens čiaupo (1) ir vandens filtro (2) montavimo vietas (žr. montavimo schemą). Žiūrėkite, kad jungiamieji vamzdeliai būtų laisvi ir be įrėžių. Laisvas vamzdelio dalis reikia privėrinti taip, kad nepažeistumėte ir neištrauktumėte jų iš prijungimo vietos užkiuše su pašalinais daiktais.

Dėmesio! Galima naudoti tik komplekte esančius čiaupus. Naudojant kitus čiaupus, garantinės pretensijos už galimus pasekmes.

**Švarus vandens čiaupo montavimas**

- Išgręžkite kriauklėje (stalviršyje) 11,5–12 mm skylę;
- Atskukite jungiamąją veržlę (12) nuo srieginio čiaupo antgalio (1). Uždėkite ant srieginio čiaupo antgalio (1) dekoratyvinę poveržlę (4), dideę gumine poveržlę (5) ir įstatykite čiaupą (1) į kriauklės skylę;
- Kriauklės apačioje ant srieginio antgalio uždėkite gumini (6), plastikinį (7) ir metalinį poveržlės fiksatorių (8) ir priskulte tvirtinimo veržlę (9). Į sriegini čiaupo antgalį (1) įstatykite vamzdelį (10) galu su presuota metaline jvore (11) ir iki galo pritvirtinkite jungiamąją veržlę (12);
- Patikrinkite, ar gerai pristvirtino vamzdelis (10). Veikiant 8–10 kgf jėgai, vamzdelis neturi išsitraukti.

**Reguliuojamojo čiaupo montavimas (pav. 1)**

Dėmesio! Tvirtinant reguliuojamąjį čiaupo mazgą (3), negalima naudoti jokių įrankių ir dėdės jėgos veržiant veržlę (čiaupo uždarymo padėtis), kad nebūtų pažeistas reguliuojamasis čiaupas. Patėdžios reguliuojamąjį čiaupą dėl netinkamo montavimo ir naudojimo, pretenzijos dėl žalos atsijamtino nepriimamos.

- Išjunkite šalto vandens tiekimą ir sumažinkite perteklinį slėgį; įstikinkite, kad prijungimo mazgo (3) veržlės yra tarpiklis (3a);
- Irenkite vandens šliedinę vietą (14) ir vidiniu 1/2" sriegiu. Pirmiaus, išorinams mazgo sriegams užsandarinti, naudokite "floroplasto-4ÝM" sandarinimo juostą;
- Pasuke iki galo reguliuojamojo čiaupo veržlę pagal laikrodžio rodyklę i čiaupo uždarymo padėtį (pav. 1a), plastikinėje jvorės (2) ir vandens filtro (4) jvorės sumontuokite plastikinį raktą veržlės link. Paleiskę vandenį įstikinkite ar sandarūs sujungimai (neprateka vandens);
- Ištraukite iš reguliuojamojo čiaupo plastikines jvorės apkabą (13) (žr. montavimo schemą);
- Įstatykite iki galo į reguliuojamąjį čiaupą vandens suteikimą vamzdelį (14) galu nie mažiau nei 15 mm; po reguliuojamojo čiaupo plastikine jvore (3) uždėkite apkabą (13); Patikrinkite, ar gerai pristvirtino vamzdelis (14): veikiant 8–10 kgf jėgai, vamzdelis neturi išsitraukti.

**Vandens filtro montavimas (pav. 2)**

- Naudodami kronšteiną (15), privirtinkite vandens filtro korpusą (2), palikdami apačioje ne mažiau nei 10 cm, kad būtų patogu pakeisti filtro kasetes.
- Ištraukite iš vandens filtro jvado ir išvado plastikinių jvorių apkabas (13) ir, spausdami plastikinės jvorės galą, ištraukite kamštelį. Iki galo įstatomi vandeniu iš anksto sudrėkinti vamzdeliai (10) arba galai (14).
- Prijunkite laisvą vamzdelio galą (14) nuo reguliuojamojo čiaupo prie vandens filtro įvado. Prijunkite laisvą vamzdelio galą (10) nuo švaraus vandens čiaupo prie vandens filtro išvado. Po vandens filtro įvado ir išvado plastikinėmis jvorėmis (13) uždėkite apkabas. Norėdami atjungti kiekvieną vamzdelį (esant būtinybei), ištraukite iš plastikinės jvorės apkabą (13) ir, paspaudę plastikinės jvorės galą, ištraukite vamzdelį. Švarbu nesupainiot vandens filtro įvado ir išvado. Orientuotis padedа art korpuso dangtelio esančios rodyklės.

***Sumontavus ir prijungus vandens filtrą:***

*Naudojant AQUAPHOR TRIO ir AQUAPHOR TRIO NORM, AQUAPHOR TRIO (vanduo su padidintu geležies kiekiu)*

- Įjunkite šalto vandens tiekimą ir patikrinkite, ar vandens filtras yra sandarus. Atskukite švaraus vandens čiaupą (1). Reguliuojamojo čiaupo (3) pakoregukite vandens srovę, atsižvelgdami į rekomenduojamą vandens filtro fitriavimo greitį.
- Paleiskite vandenį per filtrą 10 min. Užsukite švaraus vandens čiaupą ir palikite vandens filtrą 10 min. Vėl paleiskite vandenį per vandens filtrą.
- Įstatykite į vieną kasetę B510-04 (B510-04 kasetę montuokite taip, kad jos dangtelis būtų apačioje) ir dar 10 min. paleiskite per vandens filtrą vandenį.
- Užsukite švaraus vandens čiaupą. Patikrinkite jungčių sandarumą.
- Vandens filtras paruoštas naudoti.

**FILTRO KASETĖS KEITIMAS**

Per visą vandens filtro eksploatavimo laiką nereikia atlikti jokių techninės priežiūros darbų, išskyrus kasetių keitimą reikiamu laiku. Keisdami kiekvieną filtro kasetę, laikykitės montavimo eilės tvarkos pagal vandens tekėjimo kryptį. (žr. lentelę 1).

Norėdami pakeisti filtro kasetes:

- Išjunkite vandenį prieš vandens filtrą ir atskukte švaraus vandens čiaupą (1), kad nukristų slėgis. Atskukte plastikinių raktų nuo vandens filtro korpuso dangtelio. Išimkite seną filtro kasetę ir išplaukite indą
- Patikrinkite, ar ant naujos keičiamosios kasetės yra sandarinimo poveržlės (viena B510-04 kasetėje ir dvi B510-02, B510-03 bei B510-07, B510-08 kasetėse).
- Įstatykite kasetę į indą (keisdami B510-04 kasetę, tvirtinkite ją taip, kad dangtelis būtų apačioje) ir iki galo priskulte indą prie korpuso dangtelio.

Toliau atlikite veiksmus, aprašytus skyrelyje „Sumontavus ir prijungus vandens filtrą".

**B510-04 KASETĖS REGENERACIJA**

Regeneracijos periodiškumas priklausoo nuo įtekančio vandens kietumo

| Įtekančio vandens kietumas, °dH | Įtekančio vandens kietumas, mg/ekv |
|---|---|
| 1–2 mg/l | 500–1000 l |
| 2–3 mg/l | 330–500 l |
| 3–4 mg/l | 250–330 l |
| 4–5 mg/l | 200–250 l |

Vandenį minkštinant keičiamųjų kasetė B510-04 su jonų mainų derva ypač tinka esant nedideliо arba vidutinio kietumo vandeniui. Jei vandens kietumas viršija 5 mg/l, rekomendouotina naudoti atvirkštinės osmozės vandens filtrą AQUAPHOR OSMO MORION

**Norėdami regeneruoti keičiamąjį B510-04 kasetę:**

- Atlikite pirmuosius tris veiksmus, nurodytus skyrelyje apie filtro kasetės keitimą;
- Atskukte kasetės B510-04 dangtelį ir perdėkite kasetės turinį (jonų mainų derva) į stiklinį arba plastikinį indą, kurio talpa būtų ne mažesnė nei 2 litrai. Paruoškite 1 litrą tirpalo, prisotinto valgomosios druskos (apie 300 g/l), ir užpilkite juo jonų mainų derva. Išmaišykite jonų mainų derva ir palaikykite ją druskos tirpale 5–6 val., periodiškai pamaišydami. Atsargiai nupilkite nuo jonų mainų dervos druskos tirpalą. Užpilkite derva šaltu vandeniu ir pamaišykite. Nupilkite vandenį. Pakartokite šį veiksmą dar du kartus.
- Perpilkite tirpalą su jonų mainų derva į kasetės korpusą. Dėmesio! Šią operaciją atlikite virš kriauklės.
- Įstatykite mechaninį filtrą, esantį dangtelio viduje, ir surinkite kasetę. Patikrinkite, ar tinkamai pritvirtintas indo sandarinimo žiedas. Patikrinkite, ar B510-04 kasetėje yra sandarinimo poveržle.
- Atlikite paskutiniuosius keturios veiksmus iš skyrelio „Sumontavus ir prijungus vandens filtrą" (jakoma naudojant vandenį minkštinantius filtus AQUAPHOR TRIO ir AQUAPHOR TRIO NORM, AQUAPHOR TRIO vandenį minkštinantis (vanduo su padidintu geležies kiekiu)).

**SIDĖMEKTIE!**

Nerekomendujame patiems jungti vandens filtro ir jo korpuso prie vandentiekio sistemos. Šį darbą turi atlikti specialistas, turintis specialų leidimą

Gamintojas nepriisima atsakomybės už netinkamą vandens filtro ir jo korpuso prijungimą prie vandentiekio sistemos ir už šio darbo pasekmes. Atsakomybę už šio darbo bruką ir vartotoja arba kitų asmenų sveikatai arba turtui padarytą žalą dėl nekokybiško darbo prisiima šį darbą atlikęs asmuo.

Jei leksanis vanduo yra labai kietas (kietumas viršija 7 meq/l), po suminkštinimo jis gali įgyti šūroką pieskonį. Tąjį atsitinka todėl, kad minkštinimo metu kalcio jonai pakeičiami natrio jonais. Sis vandens prieskonis nėra vandens filtro trūkumas ir nekenkia Jūsų sveikatai

Jei naudojate vandens filtrus AQUAPHOR TRIO arba AQUAPHOR TRIO NORM kietam vandeniui valyti, filtruotame vandenyje dėl kietųjų druskų gali atsirasti baltų nuosėdų arba susiformuoti paviršinė plėvelė. Tai nėra vandens filtro trūkumas. Vandeniui minkštinti naudokite minkštinančius vandens filtrus AQUAPHOR TRIO ir AQUAPHOR TRIO NORM, AQUAPHOR TRIO vandenį minkštinantis (vanduo su padidintu geležies kiekiu).

Nesinaudojant vandens filtru ilgiau nei savaitę, priešnaudojimą paleiskite per jį vandenį 5 min. Jei manote, kad įtekančiame vandenyje yra bakterijų, filtruotą vandenį reikia pavirinti. Išvalytas vanduo ilgai neišlaikomas. Reikia gerti tik šviežai filtruotą vandenį.

Transportuodami, laikydami ir naudodami vandens filtra ir filtro korpusą, saugokite juos nuo smūgių ir nukritimo, taip pat nuo juose esančio vandens užšalimo.

Garantinio garantijos

Vandens filtro (išskyrus keičiamąsias filtro kasetes) ir filtro korpuso garantijos galiojimo laikas – vieneri metai nuo pardavimo dienos. Vandens filtro (išskyrus keičiamąsias filtro kasetes) ir filtro korpuso eksploatavimo laikas – penkeri metai nuo pardavimo dienos. Pasibaigus eksploatavimo laikui, vandens filtra ir filtro korpusą reikia pakeisti. Naudojant vandens filtra ir filtro korpusą, kurių eksploatavimo laikas yra pasibaigęs, kyla vandens nuotėkio rizika, nes filtras ir korpusas gali būti nesandarūs. Keičiamųjų filtro kasečių komplekto eksploatavimo laikas (resursas) (žr. lentelė 1) Keičiamųjų filtro kasečių komplekto resursai gali keistis, priklausomai nuo įtekančio vandens kokybės. Prie vandentiekio sistemos prijungus pirminio vandens AQUAPHOR valymo filtrą, vandens valymo sistema veikia dar efektyviau, ypač jei įtekančiame vandenyje yra daug netirpių priemaišų. Vandens filtra ir filtro korpuso originalioje pakuotėje iki naudojimo pradžios galima laikyti 3 metus nuo +5 iki +40 °C temperatūrose

Norėdami patekti pretenzias dėl vandens filtro ir jo korpuso veikimo, kreipkites į prekybos atstovą arba gamintoją. Gamintojas neatsako už vandens filtro ir filtro korpuso veikimą ir galimas pasekmes tokiais atvejais: esant vandens filtro, filtro korpuso ar jų dalių išoriniams pažeidimams; jei jungiant prie vandentiekio sistemos ir naudojant nebuvo laikomasi šioje naudojimo instrukcijoje (pase) pateiktų nurodymų.

Vandens filtro ir filtro korpuso nereikia atitinkamai paruošti prieš parduodant

Gamintojas: OOO „AQUAPHOR",
Pionerskaja g. 29,197110, Sankt-Peterburgas, Rusija
Tiekėjas: Westaqua-Invest OÜ, L. Tolstoi 2A, 40231 Sillamae, Estija.
Tel/Faks: + 372 39-26-128
priemaišas iš galiojančius

www.aquaphor.pl
www.aquaphor.pl

## LV — ŪDENS ATTĪRĪTĀJS AQUAPHOR

**TRIO, TRIO ar ūdens mīkstināšanas funkciju, TRIO NORM, TRIO NORM ar ūdens mīkstināšanas funkciju, TRIO (priekš ūdens ar paaugstinātu dzelzs saturu), TRIO ar ūdens mīkstināšanas funkciju (priekš ūdens ar paaugstinātu dzelzs saturu), ūdens attīrītāja TRIO korpuss**

### EKSPLUATĀCIJAS ROKASGRĀMATA (TEHNISKĀ PASE)

**KOMPLEKTĀCIJA**

| | |
|---|---|
| Savienotās korpusa | 1 gab. |
| Savienotājcaurule | 1 gab. |
| Savienotājcaurule ar ievietotu konisko ielikt | 1 gab. |
| Regulējamais krāns G1/2 | 1 gab. |
| Blīve (3 mm) | 1 gab. |
| Plastmasas atslēga | 1 gab. |
| Trīs ūdens krāni (ar keramikas komplektu) ar starpliku komplektu (sk. montāžas shēmu) | 1 vienā. |
| Maināmo filtrēšanas moduļu komplekts (nav iekļauts ūdens attīrītāja korpusa AQUAPHOR TRIO komplektācijā) | 1 gab. |
| Ekspluatācijas rokasgrāmata (tehniskā pase) | 1 gab. |
| Iepakojuma komplekts | 1 gab. |

**ŪDENS ATTĪRĪTĀJA UZSTĀDĪŠANA**

Uzmanību! Pirms ūdens attīrītāja uzstādīšanas nepieciešams izmērīt ūdens spiedienu; ja tas pārsniedz 6,3 atm, nepieciešams uzstādīt spiediena regulatoru ar bezpatēriņa režīma funkciju (automātiska magistrāles noslēgšana, ja ūdens netiek patērēts).

Atrodiet piemērotu vietu, kur uzstādīt trīs ūdens krānus (1). Ūdens attīrītāju (2) un ūdensvadam pievienot regulēšanas krānu (3), (sk. montāžas shēmu). Pievērsiet uzmanību tam, lai savienotājcaurules būtu izvietotas brīvi bez asiem likumiem. Brīvie caurulju posmi jānostiprina tā, lai tos nevarētu sabojāt vai izraut no savienojumiem, aizkerot ar citiem priekšmetiem.

Uzmanību! Drīkst izmantot tikai piegādes komplektā iekļautos krānus. Citu krānu izmantošanas gadījumā ražotājs neuzņemas nekādu atbildību par iespējamām sekām.

**Trīs ūdens krāni uzstādīšanai**

- izurbiet izlietnē (galda virsmā) atveri ar diametru 11,5–12 mm;
- skrūvējot uzmavuzgriezni (12) no krāna (1) vītrotā gala; uzveriet krāna (1) vītrotajam galam dekorativo galīkti (4), lielo gumijas starpliku (5) un ievietojiet krāna (1) izlietnes atverē.
- no izlietnes apakšas vītrotajam galam uzveriet gumijas gredzenu (6), plastmasas gredzenu (7) un metāla sprostgredzenu (8) un uzskrūvējiet stiprinājuma uzgriezni (9);
- krāna (1) vītrotajā galā ievietojiet caurules (10) galu ar iepresētu metāla ielikni (11) un pieskrūvējiet uzmavuzgriezni (12) līdz galam;
- pārbaudiet caurules (10) stiprinājuma stiprību. Pielietot 8–10 kgf spēku, tā nedrīkst tikt izvilkta.

**Regulēšanas krāna uzstādīšana (1. zīm.):**

Uzmanību! Lai nesabojātu regulēšanas krānu, pievienojot regulēšanas krāna (3) mezgla, nedrīkst izmantot nekādus instrumentus un skrūvēt uzgriezni ar īpašu spēku (stavokli "krāna āizvērts"). Ja regulēšanas krāns tiks sabojāts tā nepareizas uzstādīšanas vai lietošanas dēļ, prenzijas netiks pieņemtas.

- noslēdziet aukstā ūdens magistrāli un izlaidiet lieko spiedienu. Pārliecinieties, vai savienojuma mezgla uzmavuzgriezni (3) ir blīvejošā starplika (3a);
- sagatavojiet ūdens novada ar iekšējo 1/2 collu vītni. Nepieciešamības gadījumā ņemiet ārējās vītnes blīvējumam izmantojiet PTFE lentu.
- pagriezot regulēšanas krāna uzgriezni pulksteņrādītāja kustības virzienā līdz galam stāvokli Pieslēdzot ūdens padevi, pārliecinieties par savienojumu hermētiskumu (vai nav nopludes).
- no regulēšanas krāna plastmasas atslēgas (14) (sk. montāžas shēmu) izņemiet caurulīti (13) (sk. montāžas shēmu);
- regulēšanas krānā ievietojiet ūdeņņ sanitrinātu caurulī (14), obligāti ievirzot to līdz galam dziļumā, kas nav mazāks par 15 mm; ievietojot spailī (13) zem regulēšanas krāna (3) plastmasas atslēgas, ar gārbaudiet caurules (14) stiprinājuma stingrību: pielietot 8–10 kgf spēku, tā nedrīkst tikt izvilkta.

**Ūdens attīrītāja uzstādīšana un pievienošana:**

- Izvantojot vārtiņus (15), novietojiet ūdens attīrītāja korpusu (2), atstājot tā apakšā vismaz 10 cm brīvas vietas, lai būtu ērti nomainīt filtrēšanas moduļus;
- caurules iepriekš jāsamitrina ūdenī un jāievieto līdz galam dziļumā, kas nav mazāks par 15 mm;
- pievienojiet regulēšanas krāna (3) izejas caurulīti (10) ūdens attīrītāja (2) ieejas atvērumam;
- pievienojiet trejām ūdenim paredzētās krānam piestiprinātās caurules (10) brīvo galu ūdens attīrītāja izplūdes savienojumam; ievietojiet spailes (13) zem ūdens attīrītāja ieejas un izplūdes savienojuma plastmasas ielikņiem. Lai atvienotu katru cauruli (vajadzības gadījumā), no plastmasas ielikņa apakšas izveliet spaili (13) un, piespiežot plastmasas ielikņa galu, izveliet cauruli. Svarīgi nesajaukt ūdens attīrītāja ieplūdes un izplūdes savienojumu, tāpēc orientējieties pēc bultiņām, kas attēlotas uz korpusa vāka.

***Pēc ūdens attīrītāja uzstādīšanas un pievienošanas:***

*Ja izmantojat ūdens attīrītāju AQUAPHOR TRIO, AQUAPHOR TRIO NORM, AQUAPHOR TRIO (priekš ūdens ar paaugstinātu dzelzs saturu)*

- Ieslēdziet aukstā ūdens magistrāli un pārliecinieties, vai ūdens attīrītājs ir hermētiski noslēgts, atveriet trīs ūdens krānu (1); izmantojot regulēšanas krānu (3), noregulējiet ūdens patēriņu atbilstoši ieteicamajam ūdens attīrītāja filtrēšanas ātrumam;
- teciniet ūdeni caur ūdens attīrītāju 10 minūtes; aizveriet trīs ūdens krānu un ļaujiet ūdens attīrītājam nostāvēties 10 minūtes; pēc tam teciniet ūdeni caur ūdens attīrītāju 40 minūtes;
- uzstādiet moduli B510-04 tam paredzētajā vietā (uzstādot moduli B510-04, ievietojiet to vāku uz leju) un teciniet ūdeni caur ūdens attīrītāju vēl 10 minūtes;
- aizveriet trīs ūdens krānu; pārbaudiet savienojumu hermētiskumu.

**FILTRĒŠANAS MODUĻU NOMAIŅA**

Ūdens attīrītāja ekspluatācijas laikā periodā tam nav nepieciešama īpaša apkope, bet tikai savlaicīga filtrēšanas moduļu nomaiņa. Nomainot katru filtrēšanas moduli, ievērojiet uzstādīšanas secību ūdens pūsmas virzienā. ( Sk. Tab.1)

Filtrēšanas moduļu nomaiņa:

- noslēdziet ūdens padevi pirms ūdens attīrītāja un atveriet trīs ūdens krānu (1), lai izlaistu spiedienu, izmantojot plastmasas atslēgu, atskrūvējiet glāzi no ūdens attīrītāja korpusa; izņemiet nolietoto filtrēšanas moduli un izmazgājiet glāzi no nefirnumem;
- pārliecinieties, vai jaunajā maināmajā modulī ir uzstādītas divas starpliks (viena – modulī B510-04, pa divām – moduļos B510-02, B510-03, B510-07, B 510-08);
- ievietojiet moduli glāzē (nomainot moduli B510-04, novietojiet to ar vāku uz leju) un uzskrūvējiet glāzi uz korpusa vāka līdz galam;
- dalee beluhnieme punkts no raksta "Pēc ūdens attīrītāja uzstādīšanas un pievienošanas" norādītās darbības (sadaļa "Ūdens attīrītāja uzstādīšana").

**REGĒNERĒŠANA MODUĻU B510-04**

Periodiskums regenerācijas ūdens cietības dēļ

| Ieplūstošā ūdens cietība, °dH | Ūdens cietības daudzums, kas tiek mīkstināts līdz regenerācijai, mg/ekv |
|---|---|
| 1–2 mg/l | 1000–500 l |
| 2–3 mg/l | 500–330 l |
| 3–4 mg/l | 330–250 l |
| 4–5 mg/l | 250–200 l |

Vandenį minkštinant keičiamąjį kasetė B510-04 su jonų mainų derva ypač tinka esant nedideliо arba vidutinio kietumo vandeniui. Jei vandens kietumas viršija 5 meq/l, rekomendouotina naudoti atvirkštinės